Tronic 2000 e Tronic 2000 Slim

A gama Tronic 2000 conta com uma variedade de termoacumuladores elétricos que ajustam a cada necessidade de água quente, com capacidades a partir de 10 e até aos 120 litros e um funcionamento muito simples. Adicionalmente, os modelos Slim, foram desenhados especificamente para um espaço de instalação é estreito, como por exemplo dentro de um armário. Estão disponíveis modelos Slim com capacidades entre os 30 e os 80 litros.

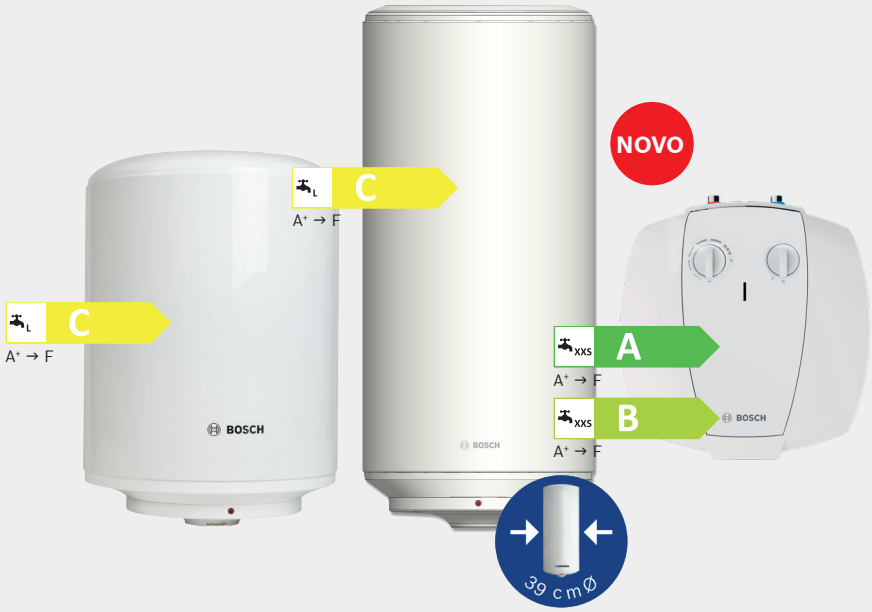

Tronic 2000 30/120 Tronic 2000 Slim 30/80 Tronic 2000 10/15

Características:

- Disponível (modelo Tronic) nas capacidades de 10 a 120 litros.
- Modelos de 10 e 15 litros com entradas superiores e inferiores.
- Disponível (modelo Slim) dos 30 aos 80 litros desde 39cm de diâmetro.
- Instalação vertical.
- Controlo da temperatura por comando.
- Depósito de aço vitrificado.
- Isolamento em poliuretano sem CFC's.
- Acessórios de montagem, válvula de segurança e juntas dielétricas incluídos.
- Design moderno.
- Fácil de instalar.

Dados técnicos	Uni.	Tronic 2000 Slim 30	Tronic 2000 Slim 50	Tronic 2000 Slim 80
Capacidade	l	30	50	75
Medidas (alt. x ø)	mm	610x390	863x396	1122x396
Potência	kW	1,5	1,5	2
Classe de eficiência energética		C	C	C
Espetro da classe de eficiência energética		A⁺ → F	A⁺ → F	A⁺ → F
Perfil de consumo		S	M	M
Alimentação elétrica	Vac	230	230	230
Frequência	Hz	50	50	50
Corrente elétrica	A	6,5	6,5	8,7
Pressão máx. autorizada	bar	8	8	8
Entrada de água	Pol.	1/2“	1/2“	1/2“
Tempo de aquecimento (ΔT- 50 °C)		1h 25m	2h 18m	2h 35m
Alcance de temperatura	°C	até 65ºC	até 65ºC	até 65ºC
Grau de proteção		IP24	IP24	IP24
Peso do acumulador vazio	kg	12,7	17,6	22,9
Peso do acumulador cheio	kg	42,7	67,6	97,9
Água mista a 40ºC	l	39	77	86

As etiquetas energéticas mostram a classificação energética máxima da gama.

Dados técnicos	Uni.	Tronic 2000 10	Tronic 2000 15	Tronic 2000 30	Tronic 2000 50	Tronic 2000 80	Tronic 2000 100	Tronic 2000 120
Capacidade	l	10	15	30	50	75	100	115
Medidas (alt. x ø)	mm	406x372x257*	408x372x324*	457x452	622x452	821x452	1023x452	1146x452
Potência	kW	1,5	1,5	1,2	1,5	2	2	2
Classe de eficiência energética		XXS A XXS B	(2) XXS B (1)	S C	M C	M C	L C	L C
Espetro da classe de eficiência energética		A⁺ → F	A⁺ → F	A⁺ → F	A⁺ → F	A⁺ → F	A⁺ → F	A⁺ → F
Perfil de consumo		XXS	XXS	S	M	M	L	L
Alimentação elétrica	Vac	220-230	220-230	230	230	230	230	230
Frequência	Hz	50	50	50	50	50	50	50
Corrente elétrica	A	6,5	6,5	5,2	6,5	8,7	8,7	8,7
Pressão máx. autorizada	bar	8	8	8	8	8	8	8
Entrada de água	Pol.	1/2“	1/2“	1/2“	1/2“	1/2“	1/2“	1/2“
Tempo de aquecimento (ΔT- 50 °C)		23m	35m	1h 40m	2h 12m	2h 28m	3h 16m	3h 45m
Alcance de temperatura	°C	até 70º	até 70º	até 65º	até 65º	até 65º	até 65º	até 65º
Grau de proteção		IPX4	IPX4	IP24	IP24	IP24	IP24	IP24
Peso do acumulador vazio	kg	7,7	9,4	11,9	15,5	20,1	24,9	27,4
Peso do acumulador cheio	kg	17,7	24,4	41,9	65,5	95,1	124,9	142,4
Água mista a 40ºC	l	14,5	20	30	71	97	144	144

*Estas medidas são Alt. x Larg. x Prof.
(1) Entrada superior / (2) Entrada inferior

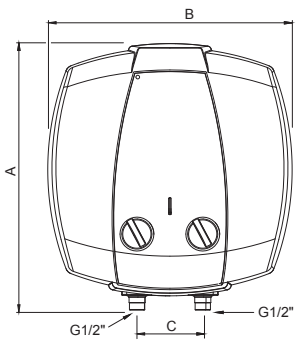

Tronic 2000 10-15

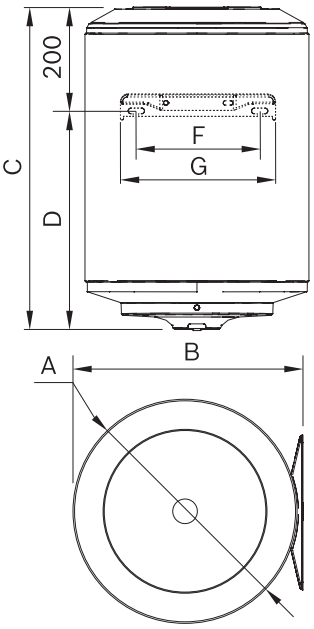

Tronic 2000 30-120

Dimensões (mm) Tronic 2000 e Tronic 2000 Slim

Modelo	A	B	C
Tronic 2000 10	406	372	100
Tronic 2000 15	406	372	100

Modelos	A	B	C	D	E	F	G
Tronic 2000 30	445	452	457	257	242	240	300
Tronic 2000 Slim 30	380	390	610	410	388	340	380
Tronic 2000 50	445	452	622	422	407	240	300
Tronic 2000 Slim 50	386	396	863	663	641	340	380
Tronic 2000 80	445	452	821	621	606	240	300
Tronic 2000 Slim 80	386	396	1.122	922	899	340	380
Tronic 2000 100	445	452	1.023	823	808	240	300
Tronic 2000 120	445	452	1.146	946	931	240	300